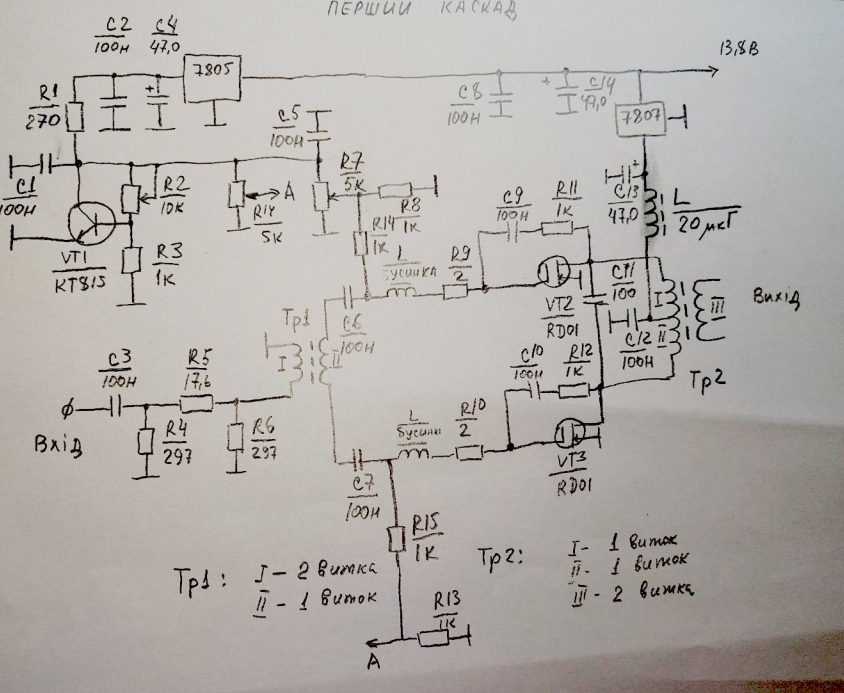
ПЕРШИЙ КАСКАД
C2 100н
C4 47,0
7805
13,8В
R1 270
C8 100н
C14 47,0
7807
C5 100н
C1 100н
R2 10к
R7 5к
R8 1к
R14 5к
A
R3 1к
VT1 КТ815
R14 1к
L бусинка
R9 2
C9 100н
R11 1к
C13 47,0
L 20мкГ
C11 100
VT2 RD01
Вихід
Тр1
C6 100н
C12 100н
Тр2
C3 100н
R5 17,6
C10 100н
R12 1к
Вхід
R4 297
R6 297
L бусинка
R10 2
VT3 RD01
C7 100н
R15 1к
Тр1: I – 2 витка
II – 1 виток
Тр2: I – 1 виток
II – 1 виток
III – 2 витка
R13 1к
A