Данная **схема QRP усилителя мощности для КВ** предложена немецким радиолюбителем, DL2AVH. Усилитель рассчитан для работы в экстремальных условиях и стабильно работает в диапазоне температур от -10 до +40 С при напряжении питания 10…15 Вольт. Применение двухтактной схемы выходного каскада позволило значительно улучшить подавление высших гармоник (более 40 дБ) по сравнению с однотактными каскадами, часто применяемыми в QRP технике. Возможна замена Т4 и Т5 на широко распространенные транзисторы 2SC2078 (обычно применяемые в Си Би технике). Для перевода усилителя в режим передачи на вывод St3 подается напряжение +12 В, для обеспечения тока покоя транзисторов усилителя. В точке St6 при необходимости можно контролировать ток выходного каскада. Сопротивления резисторов R12 и R13 подбираются опытным путем до получения тока покоя выходного каскада около 100 мА при Uпит 12 В.

На рисунке прилагаются схемы намотки трансформаторов. Количество витков указано на принципиальной схеме.

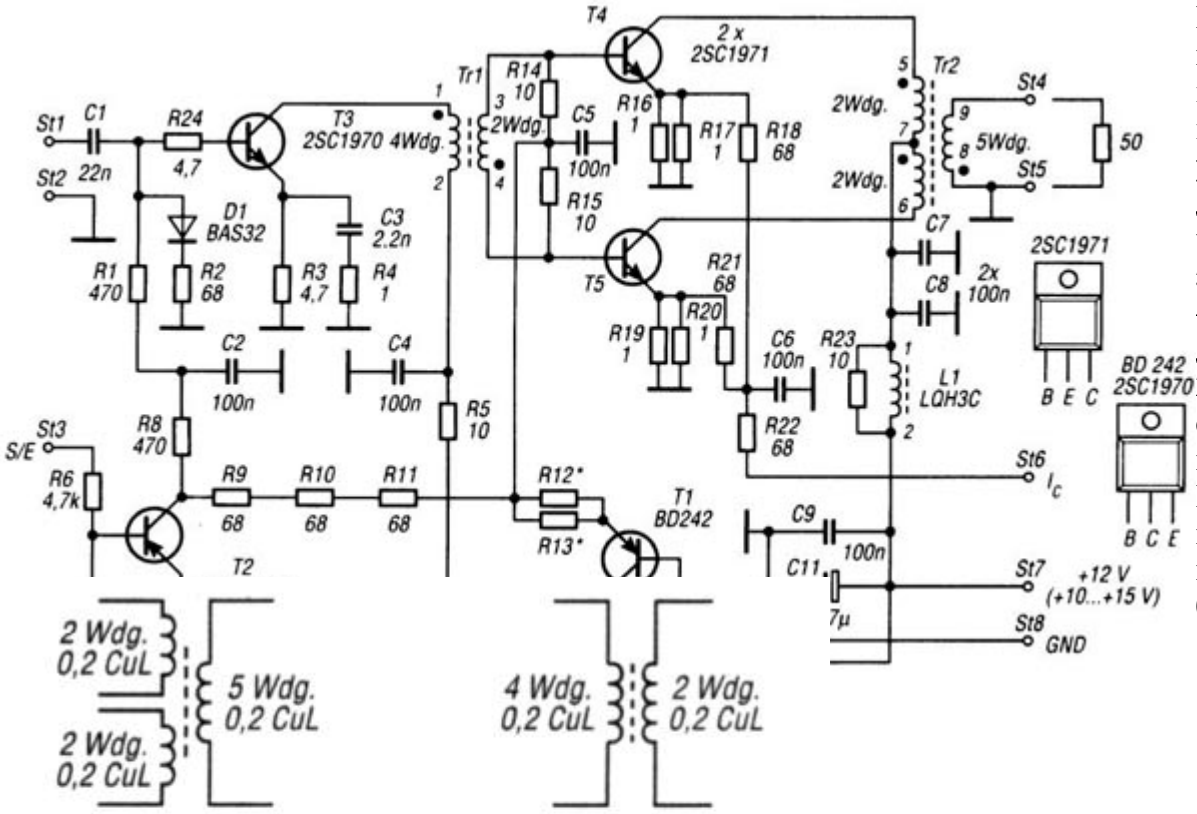

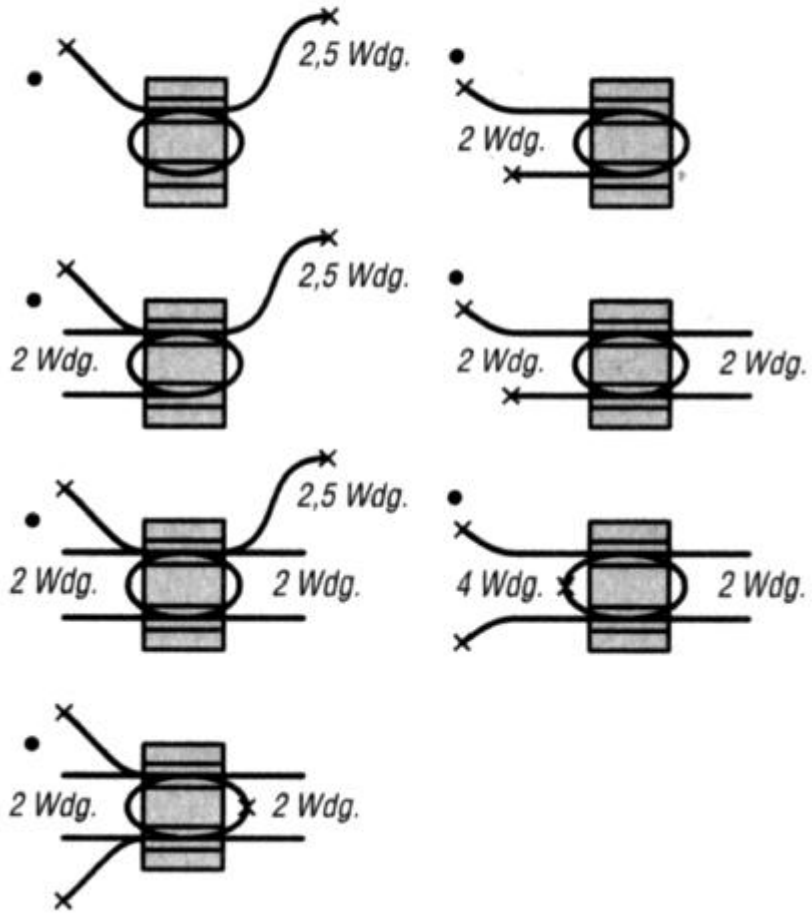

Максимальная **выходная мощность** усилителя в диапазоне частот **1,8 – 50** МГц (1,8 – 30 МГц для 2SC2078) составляет порядка **10 Ватт**. Uвх не должно превышать 0,3 В.

Последнее обновление (18.07.2009)